LINEA STANDARD - GAMMA PER IL FISSAGGIO DI PANNELLI FOTOVOLTAICI

GANCIO UNIVERSALE REGOLABILE PER COPPI

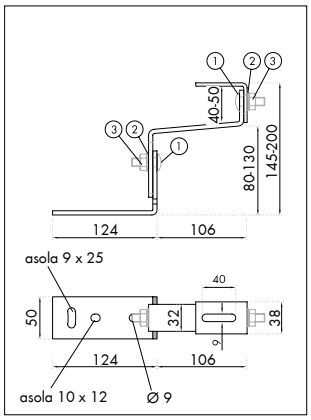

Art. 0865 991 85

per il fissaggio di profilati Zebra SOLAR 39x37, 47x37, 60x37 e 70x44 in orizzontale (posa di pannelli in verticale) oppure in verticale (posa di pannelli in orizzontale)

- in acciaio inox A2
- specialmente indicato per coppi
- regolabile in altezza tramite due asole: da 145 mm a 200 mm
- per l'impiego con profilati Zebra utilizzare un angolo Solar (Art. 0865 999 8)
- dimensioni: piastra base: 5 x 50 x 124 mm
  piastra intermedia: 5 x 32 x 114 mm
  piastra aggancio: 4 x 38 x 60 mm
- piastra base con fori e asole Ø 9 mm
- premontato – completo di:

① piastra base
② piastra intermedia
③ piastra aggancio
④ 2 viti a testa tonda, M10 x 30 mm, acciaio inox A2
⑤ 2 rondelle di sicurezza, M10 x 18 mm, acciaio inox A2
⑥ 2 dadi esagonali M10, acciaio inox A2

Fissaggio consigliato:

- 3 viti ASSY 4.0 8x100 mm in acciaio inox A2 (Art. 0181 818 100)
- o barre filettate M8 con resina bicomponente

0921/© by Würth Italia Srl/Riproduzione vietata/006993